KGN40-C-PP-AS

Code informatique SEFI : 9199178

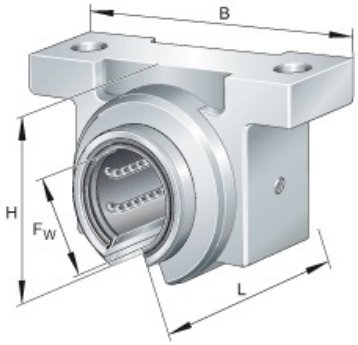

Désignation **PALIER AVEC DOUILLE**

Caractéristiques

Informations données à titre indicatives, non contractuelles