KGBA20-PP-AS

Code informatique SEFI : 9208423

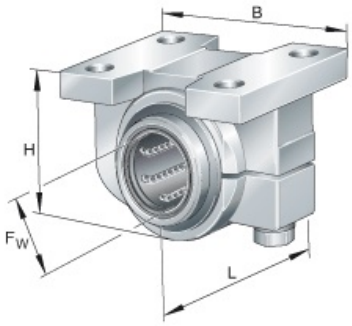

Désignation **Palier serie massive**

Caractéristiques

Informations données à titre indicatives, non contractuelles