KTSG16-PP-AS

Code informatique SEFI : 9513709

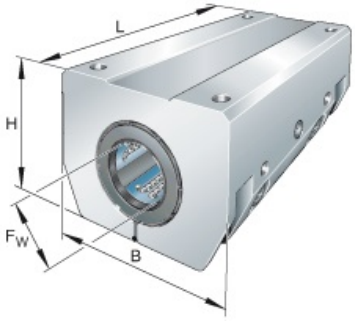

Désignation **PALIER+DOUILLES A BILLES**

Caractéristiques

Informations données à titre indicatives, non contractuelles