FNL 506 A

Code informatique SEFI : 9405053

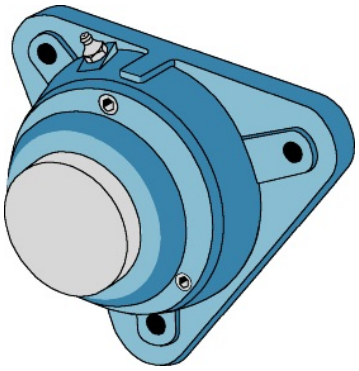

Désignation

Caractéristiques

Informations données à titre indicatives, non contractuelles