R1824 432 10

Code informatique SEFI : 9323630

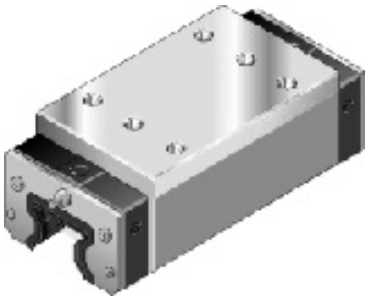

Désignation	**T45-ETROIT-LONG-HAUT-C3-P**

Caractéristiques

Informations données à titre indicatives, non contractuelles