R1824 222 10

Code informatique SEFI : 9323612

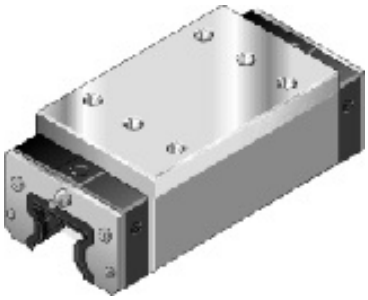

Désignation	**T25-ETROIT-LONG-HAUT-C2-P**

Caractéristiques

Informations données à titre indicatives, non contractuelles