R1821 223 10

Code informatique SEFI : 9323553

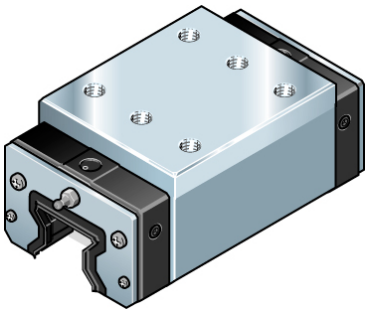

Désignation **T25-ETROIT-HAUT-C2-H**

Caractéristiques

Informations données à titre indicatives, non contractuelles