# HE-LFR-HEE-HEL-PEV-3/4-D-MAXI

**Code informatique SEFI : 9276468**

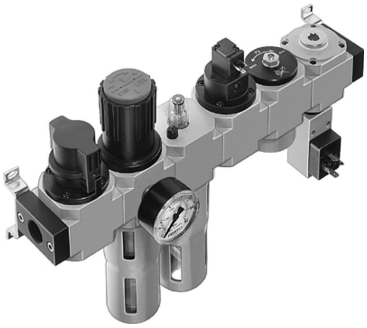

**Désignation** **HE-LFR-HEE-HEL-PEV-3/4-D-MAXI**

**Caractéristiques**

| | |
|---|---|
| Raccordement : | 3/4 |

*Informations données à titre indicatives, non contractuelles*