MSB6-3/8-FRC5:J1M1 (530292)

Code informatique SEFI : 9141246

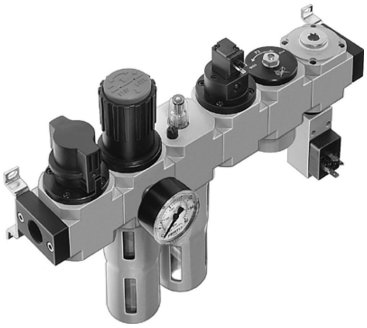

Désignation

TRAITEMENT D'AIR FESTO COMBINAISON TRAITEMENT D'AIR
Référence MSB6-3/8-FRC5:J1M1 (530292)

Caractéristiques

Raccordement :	3/8

Informations données à titre indicatives, non contractuelles