MSB6-3/8-FRC4:J8M1 (530290)

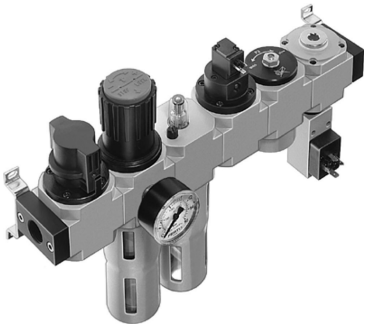

Code informatique SEFI : 9141244

Désignation

TRAITEMENT D'AIR FESTO COMBINAISON TRAITEMENT D'AIR
Référence MSB6-3/8-FRC4:J8M1 (530290)

Caractéristiques

Raccordement :	3/8

Informations données à titre indicatives, non contractuelles