MSB6-3/8-FRC11:J9M2 (530282)

Code informatique SEFI : 9141236

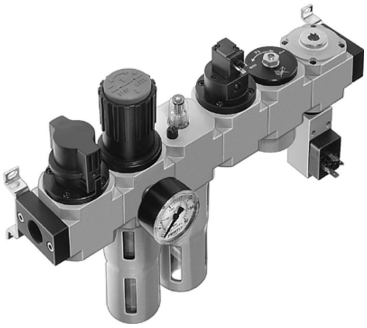

Désignation

TRAITEMENT D'AIR FESTO COMBINAISON TRAITEMENT D'AIR
Référence MSB6-3/8-FRC11:J9M2 (530282)

Caractéristiques

Raccordement :	3/8

Informations données à titre indicatives, non contractuelles