MSB6-3/8-FRC10:J12M2-Z(530281)

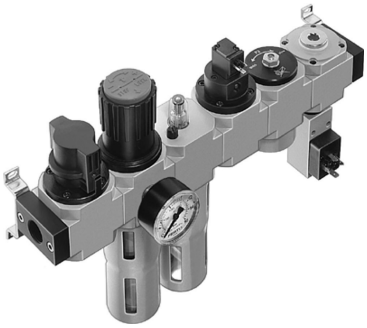

Code informatique SEFI : 9141235

Désignation

TRAITEMENT D'AIR FESTO COMBINAISON TRAITEMENT D'AIR
Référence MSB6-3/8-FRC10:J12M2-Z(530281)

Caractéristiques

Raccordement :	3/8

Informations données à titre indicatives, non contractuelles