MSB6-3/8-FRC1:J5M1-Z (530279)

Code informatique SEFI : 9141233

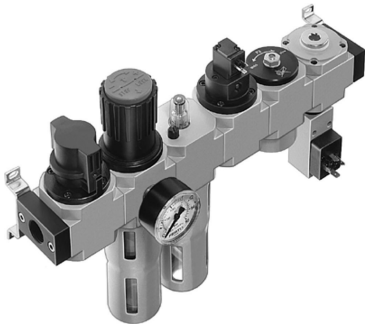

Désignation

TRAITEMENT D'AIR FESTO COMBINAISON TRAITEMENT D'AIR
Référence MSB6-3/8-FRC1:J5M1-Z (530279)

Caractéristiques

Raccordement :	3/8

Informations données à titre indicatives, non contractuelles