MSB6-1/4:J3:M1-Z (531030)

Code informatique SEFI : 9141227

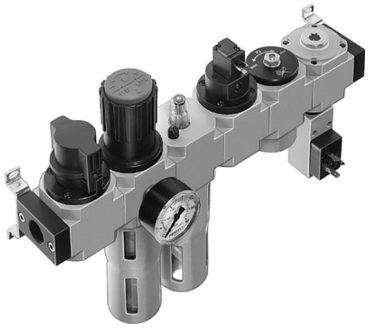

Désignation	**TRAITEMENT D'AIR FESTO COMBINAISON TRAITEMENT D'AIR Référence MSB6-1/4:J3:M1-Z (530273)**

Caractéristiques

Raccordement :	1/4

Informations données à titre indicatives, non contractuelles