MSB6-1/4-FRC6:J2M1-Z (530271)

Code informatique SEFI : 9141225

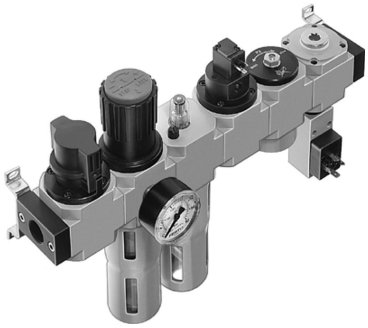

Désignation

TRAITEMENT D'AIR FESTO COMBINAISON TRAITEMENT D'AIR
Référence MSB6-1/4-FRC6:J2M1-Z (530271)

Caractéristiques

Raccordement :	1/4

Informations données à titre indicatives, non contractuelles