MSB6-1/4-FRC10:J12M2-Z(530257)

Code informatique SEFI : 9141211

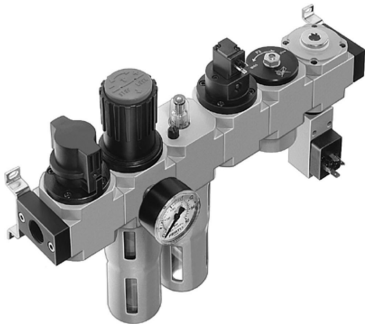

Désignation

TRAITEMENT D'AIR FESTO COMBINAISON TRAITEMENT D'AIR
Référence MSB6-1/4-FRC10:J12M2-Z(530257)

Caractéristiques

Raccordement :	1/4

Informations données à titre indicatives, non contractuelles