MSB6-1/4-FRC1:J5M1-Z (530255)

Code informatique SEFI : 9141209

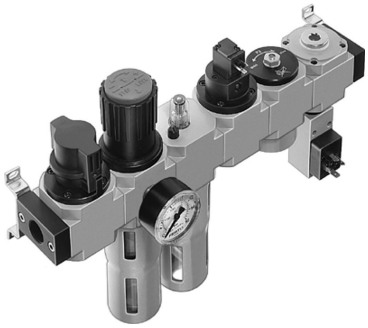

Désignation

TRAITEMENT D'AIR FESTO COMBINAISON TRAITEMENT D'AIR
Référence MSB6-1/4-FRC1:J5M1-Z (530255)

Caractéristiques

Raccordement :	1/4

Informations données à titre indicatives, non contractuelles