MSB6-1/2:J3D1A1-WP (530226)

Code informatique SEFI : 9141180

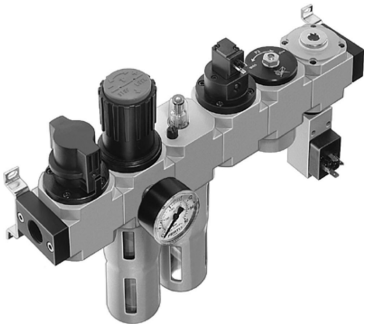

Désignation

TRAITEMENT D'AIR FESTO COMBINAISON TRAITEMENT D'AIR
Référence MSB6-1/2:J3D1A1-WP (530226)

Caractéristiques

Raccordement :	1/2

Informations données à titre indicatives, non contractuelles