MSB6-1/2-FRC3:J7M1 (530240)

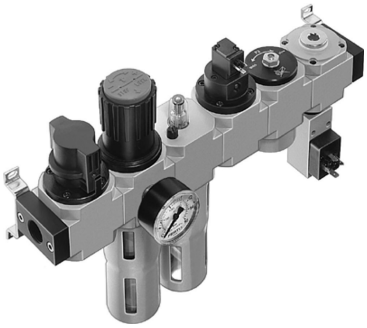

Code informatique SEFI : 9141194

Désignation

TRAITEMENT D'AIR FESTO COMBINAISON TRAITEMENT D'AIR
Référence MSB6-1/2-FRC3:J7M1 (530240)

Caractéristiques

Raccordement :	1/2

Informations données à titre indicatives, non contractuelles