MSB6-1/2-FRC1:J5M1 (530230)

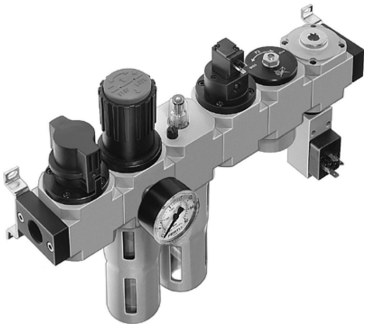

Code informatique SEFI : 9141184

Désignation

TRAITEMENT D'AIR FESTO COMBINAISON TRAITEMENT D'AIR
Référence MSB6-1/2-FRC1:J5M1 (530230)

Caractéristiques

Raccordement :	1/2

Informations données à titre indicatives, non contractuelles