MSB4-1/8-FRC4:J8M1 (531131)

Code informatique SEFI : 9141370

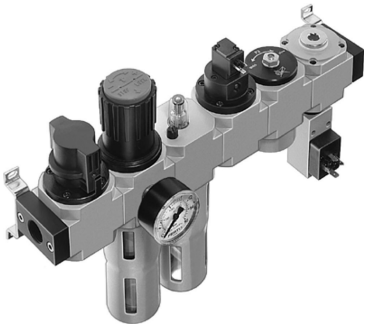

Désignation

TRAITEMENT D'AIR FESTO COMBINAISON TRAITEMENT D'AIR
Référence MSB4-1/8-FRC4:J8M1 (531131)

Caractéristiques

Raccordement :	1/8

Informations données à titre indicatives, non contractuelles