MSB4-1/4:J3M1D1A1-WP (531106)

Code informatique SEFI : 9141346

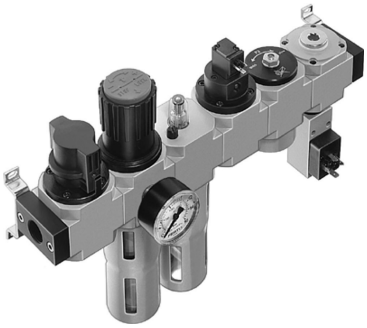

Désignation

TRAITEMENT D'AIR FESTO COMBINAISON TRAITEMENT D'AIR
Référence MSB4-1/4:J3M1D1A1-WP (531106)

Caractéristiques

Raccordement :	1/4

Informations données à titre indicatives, non contractuelles