MSB4-1/4-FRC8:J4M1 (531123)

Code informatique SEFI : 9141363

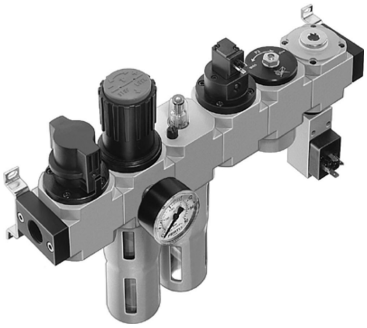

Désignation

TRAITEMENT D'AIR FESTO COMBINAISON TRAITEMENT D'AIR
Référence MSB4-1/4-FRC8:J4M1 (531123)

Caractéristiques

Raccordement :	1/4

Informations données à titre indicatives, non contractuelles