MSB4-1/4-FRC7:J3M1-Z (531122)

Code informatique SEFI : 9141362

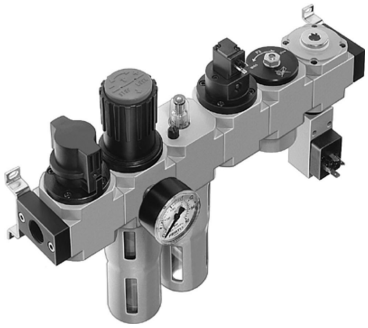

Désignation

TRAITEMENT D'AIR FESTO COMBINAISON TRAITEMENT D'AIR
Référence MSB4-1/4-FRC7:J3M1-Z (531122)

Caractéristiques

Raccordement :	1/4

Informations données à titre indicatives, non contractuelles