MSB4-1/4-FRC3:J7M1 (531113)

Code informatique SEFI : 9141353

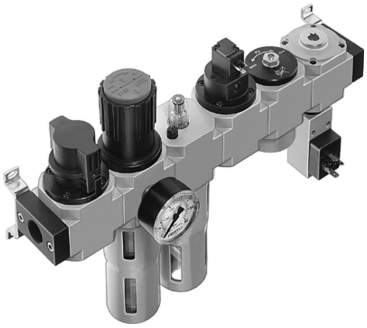

Désignation

TRAITEMENT D'AIR FESTO COMBINAISON TRAITEMENT D'AIR
Référence MSB4-1/4-FRC3:J7M1 (531113)

Caractéristiques

Raccordement :	1/4

Informations données à titre indicatives, non contractuelles