MSB4-1/4-FRC2:J6M1 (531111)

Code informatique SEFI : 9141351

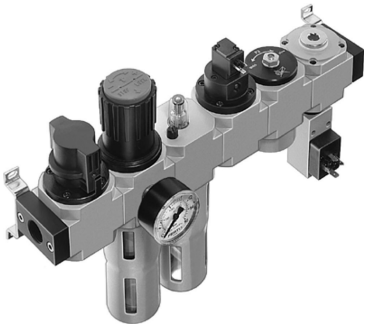

Désignation

TRAITEMENT D'AIR FESTO COMBINAISON TRAITEMENT D'AIR
Référence MSB4-1/4-FRC2:J6M1 (531111)

Caractéristiques

Raccordement :	1/4

Informations données à titre indicatives, non contractuelles