MSB4-1/4-FRC1:J5M1-Z (531110)

Code informatique SEFI : 9141350

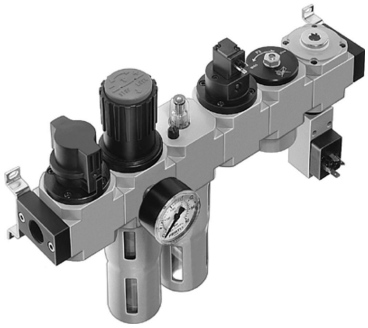

Désignation

TRAITEMENT D'AIR FESTO COMBINAISON TRAITEMENT D'AIR
Référence MSB4-1/4-FRC1:J5M1-Z (531110)

Caractéristiques

Raccordement :	1/4

Informations données à titre indicatives, non contractuelles