RTUEY30-XL

Code informatique SEFI : 9216035

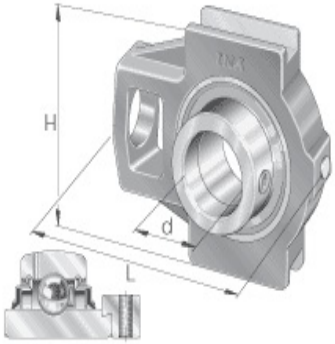

Désignation

Caractéristiques

Informations données à titre indicatives, non contractuelles