PTUE45-XL

Code informatique SEFI : 137210

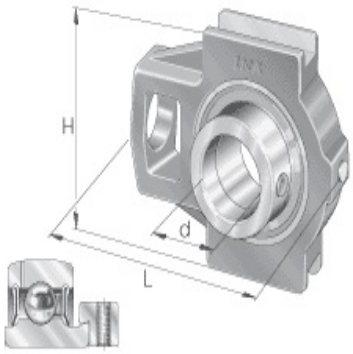

Désignation 45X141X115g

Caractéristiques

Informations données à titre indicatives, non contractuelles