PTUE50-XL

Code informatique SEFI : 137211

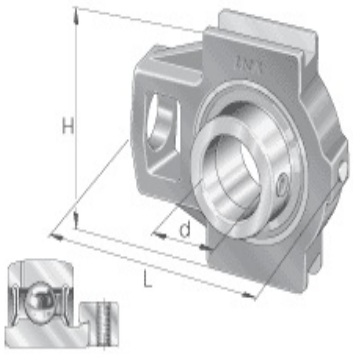

Désignation 50X148X115g

Caractéristiques

Informations données à titre indicatives, non contractuelles