PHE25-XL

Code informatique SEFI : 102461

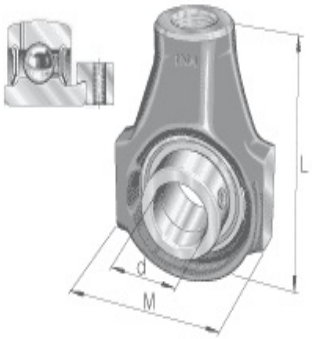

Désignation 25X99X70g

Caractéristiques

Informations données à titre indicatives, non contractuelles