PHE20-XL

Code informatique SEFI : 102460

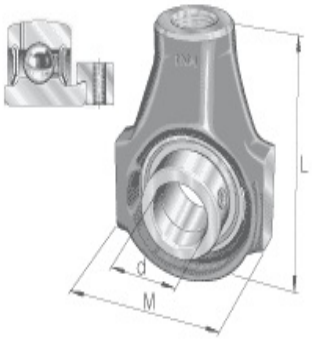

Désignation 20X91X65g

Caractéristiques

Informations données à titre indicatives, non contractuelles